CARACTÉRISTIQUES : MONA DROIT ACCESS

STRUCTURE :
Aluminium laqué

LOI DE BLONDEL :
590,86 mm

PENTE :
36°

CLASSE DE CONFORT :
Confortable (indice : 0,73)

SURFACE D'APPUI
350 mm

LARGEUR DE MARCHE :
850 mm

PROFONDEUR DE MARCHE :
260 mm

HAUTEUR DE MARCHE :
175 mm

GIRON :
240,86 mm

VUE ÉCLATÉE :

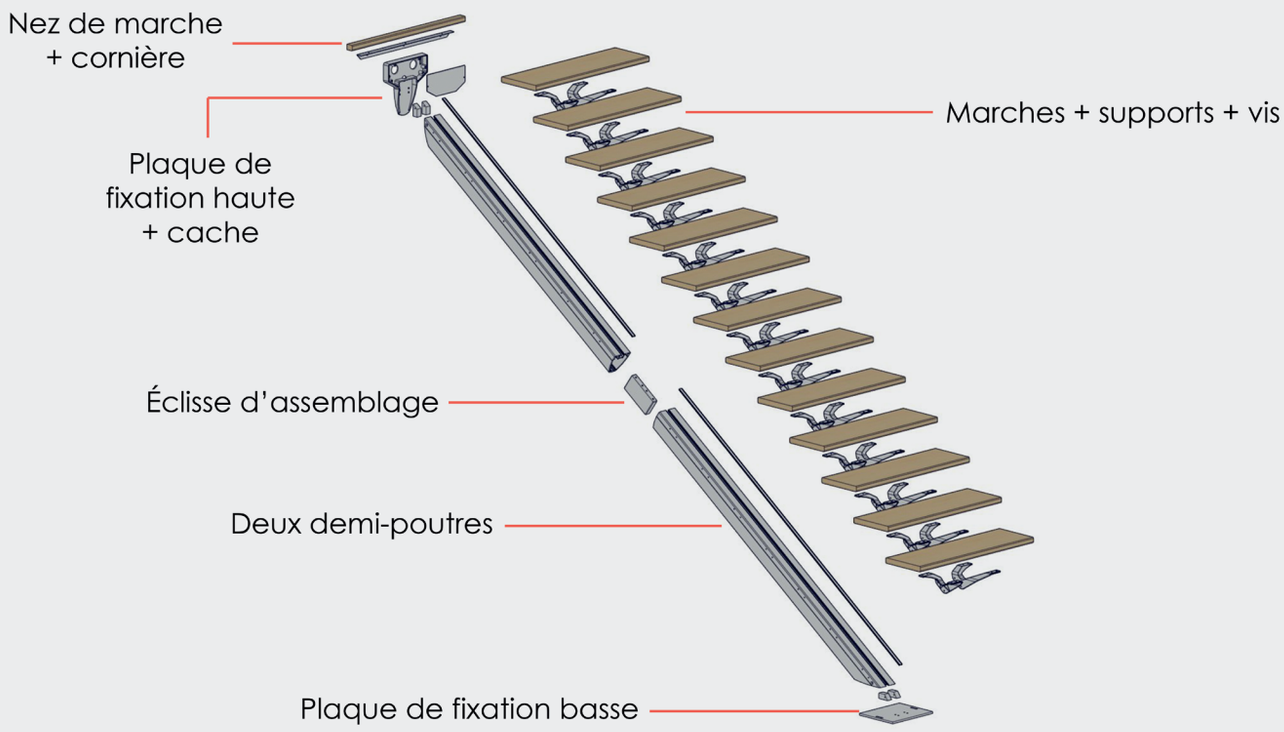

■ Standard

Droit			
Hauteur (m)	Nombre de marches	Reculement	Trémie minimum
3,15 m	18	4,16 m	3,08 m
2,98 m	17	3,92 m	3,08 m
2,80 m	16	3,68 m	3,08 m
2,63 m	15	3,44 m	3,08 m
2,45 m	14	3,2 m	3,08 m
2,28 m	13	2,96 m	3,08 m
2,10 m	12	2,71 m	ouverte
1,93 m	11	2,47 m	ouverte
1,75 m	10	2,23 m	ouverte
1,58 m	9	1,99 m	ouverte
1,40 m	8	1,75 m	ouverte
1,23 m	7	1,51 m	ouverte
1,05 m	6	1,27 m	ouverte
0,88 m	5	1,03 m	ouverte

Les marches, d'une largeur standard de 850 mm, peuvent subir une recoupe jusqu'à 700 mm pour permettre l'installation d'une rambarde ou pour ajuster la largeur de l'escalier à celle d'une trémie inférieure à 850 mm.

DEMANDE DE DEVIS : MONA DROIT ACCESS

MONA DROIT ACCESS

1. Hauteur sol à sol fini ----------
2. Reculement d'arrivée ----------
3. Largeur de trémie ----------
4. Longueur de trémie ----------
5. Hauteur sous plafond ----------
6. Épaisseur de dalle ----------

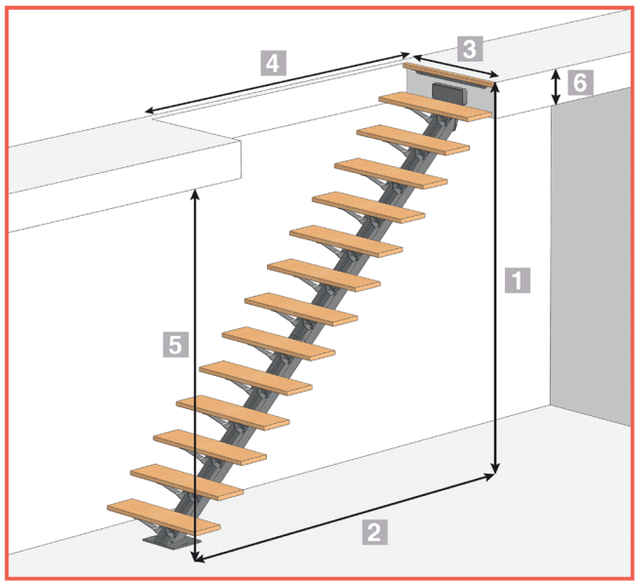

Structure : Gris foncé ☐ Sur mesure ☐

Finition de marche : Hêtre verni ☐ Hêtre brut ☐

Options :

Verre opale ☐

☐ Kit rambarde quantité : .....

☐ Kit lumière

1		2	4
Hauteur (m)	Nombre de marches	Reculement	Trémie minimum
3,15 m	18	4,16 m	3,08 m
2,98 m	17	3,92 m	3,08 m
2,80 m	16	3,68 m	3,08 m
2,63 m	15	3,44 m	3,08 m
2,45 m	14	3,2 m	3,08 m
2,28 m	13	2,96 m	3,08 m
2,10 m	12	2,71 m	ouverte
1,93 m	11	2,47 m	ouverte
1,75 m	10	2,23 m	ouverte
1,58 m	9	1,99 m	ouverte
1,40 m	8	1,75 m	ouverte
1,23 m	7	1,51 m	ouverte
1,05 m	6	1,27 m	ouverte
0,88 m	5	1,03 m	ouverte

Tableau des recoupes à la marche

Afin de garantir une pose impeccable et sécurisée, renseignez le plus de cotes, dans la mesure du possible.

Attention les mesures demandées correspondent aux contraintes de votre chantier, pas à celle de l'escalier.

Le tableau ci-contre vous permet de vérifier si une des recoupes de ce modèle peut s'insérer dans votre chantier.

En cas de chantier non terminé (trémie notamment), prévoyez vos contraintes en conséquences.

CARACTÉRISTIQUES : MONA PALIER ACCESS

STRUCTURE :
Aluminium laqué

LOI DE BLONDEL :
590,86 mm

PENTE :
36°

CLASSE DE CONFORT :
Confortable (indice : 0,73)

SURFACE D'APPUI :
350 mm

LARGEUR DE MARCHE :
850 mm

PROFONDEUR DE MARCHE :
260 mm

HAUTEUR DE MARCHE :
175 mm

GIRON :
240,86 mm

VUE ÉCLATÉE :

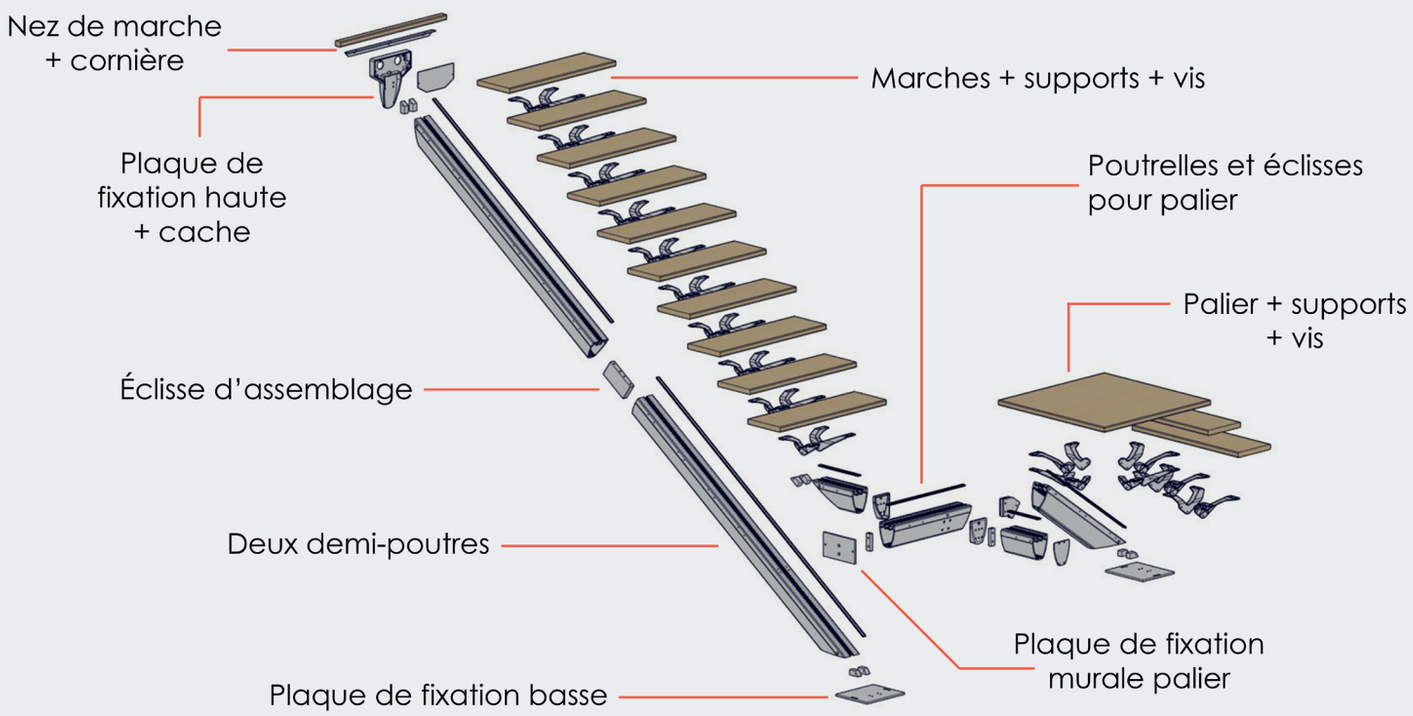

■ Standard

Palier					
Hauteur (m)	Nombre de marches	Reculement de départ	Reculement d'arrivé	Trémie minimum pour reculement de départ	trémie minimum pour reculement d'arrivée
3,15 m	18	1,34 m	4,26 m	-	3,08 m
2,98 m	17	1,34 m	4,02 m	-	3,08 m
2,80 m	16	1,34 m	3,78 m	-	3,08 m
2,63 m	15	1,34 m	3,54 m	0,97 m	3,54 m
2,45 m	14	1,34 m	3,30 m	1,21 m	3,30 m
2,28 m	13	1,34 m	3,06 m	1,46 m	3,08 m
2,10 m	12	1,34 m	2,82 m	ouverte	ouverte
1,93 m	11	1,34 m	2,58 m	ouverte	ouverte
1,75 m	10	1,34 m	2,34 m	ouverte	ouverte
1,58 m	9	1,34 m	2,09 m	ouverte	ouverte
1,40 m	8	1,34 m	1,85 m	ouverte	ouverte
1,23 m	7	1,34 m	1,61 m	ouverte	ouverte
1,05 m	6	1,34 m	1,37 m	ouverte	ouverte
0,88 m	5	1,34 m	1,13 m	ouverte	ouverte

Les marches, d'une largeur standard de 850 mm, peuvent subir une recoupe jusqu'à 700 mm pour permettre l'installation d'une rambarde ou pour ajuster la largeur de l'escalier à celle d'une trémie inférieure à 850 mm.

L'installation d'un escalier Mona à palier, doit se faire le long d'un mur PORTEUR, pour pouvoir le fixer solidement et assurer la sécurité de l'utilisateur.

DEMANDE DE DEVIS : MONA PALIER ACCESS

MONA PALIER ACCESS

1 Hauteur sol à sol fini ----------

2 Reculement d'arrivée ----------

3 Largeur de trémie ----------

4 Longueur de trémie ----------

5 Hauteur sous plafond ----------

6 Reculement de départ ----------

7 Largeur de trémie secondaire ----------

8 Épaisseur de dalle ----------

Structure : Sur mesure ☐ Gris foncé ☐

Finition de marche : Hêtre verni ☐ Hêtre brut ☐

Option :

Verre opale ☐

☐ Kit rambarde ☐ Kit lumière

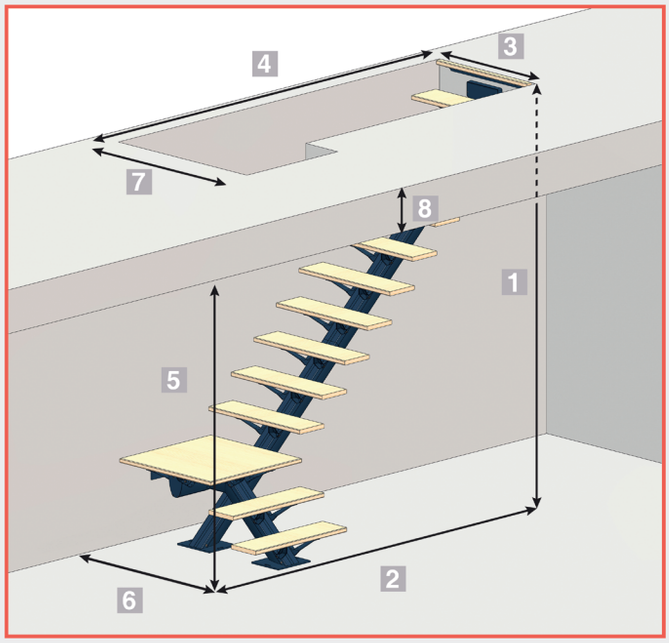

1		6	2	7	4
Hauteur (m)	Nombre de marches	Reculement de départ	Reculement d'arrivée	Longueur de trémie secondaire	Longueur de trémie principale
3,15 m	18	1,34 m	4,26 m	-	3,08 m
2,98 m	17	1,34 m	4,02 m	-	3,08 m
2,80 m	16	1,34 m	3,78 m	-	3,08 m
2,63 m	15	1,34 m	3,54 m	0,97 m	3,54 m
2,45 m	14	1,34 m	3,30 m	1,21 m	3,30 m
2,28 m	13	1,34 m	3,06 m	1,46 m	3,08 m
2,10 m	12	1,34 m	2,82 m	ouverte	ouverte
1,93 m	11	1,34 m	2,58 m	ouverte	ouverte
1,75 m	10	1,34 m	2,34 m	ouverte	ouverte
1,58 m	9	1,34 m	2,09 m	ouverte	ouverte
1,40 m	8	1,34 m	1,85 m	ouverte	ouverte
1,23 m	7	1,34 m	1,61 m	ouverte	ouverte
1,05 m	6	1,34 m	1,37 m	ouverte	ouverte
0,88 m	5	1,34 m	1,13 m	ouverte	ouverte

Tableau des recoupes à la marche

Afin de garantir une pose impeccable et sécurisée, renseignez le plus de cotes, dans la mesure du possible.

Attention les mesures demandées correspondent aux contraintes de votre chantier, pas à celle de l'escalier.

Le tableau ci-contre vous permet de vérifier si une des recoupes de ce modèle peut s'insérer dans votre chantier.

En cas de chantier non terminé (trémie notamment), prévoyez vos contraintes en conséquences.

CARACTÉRISTIQUES : MONA DROIT RÉNO

STRUCTURE :
Aluminium laqué

LOI DE BLONDEL :
602,18 mm

PENTE :
43°

CLASSE DE CONFORT :
Courant (indice : 0,93)

SURFACE D'APPUI :
350 mm

LARGEUR DE MARCHE :
850 mm

PROFONDEUR DE MARCHE :
230 mm

HAUTEUR DE MARCHE :
196 mm

GIRON :
210,18 mm

VUE ÉCLATÉE :

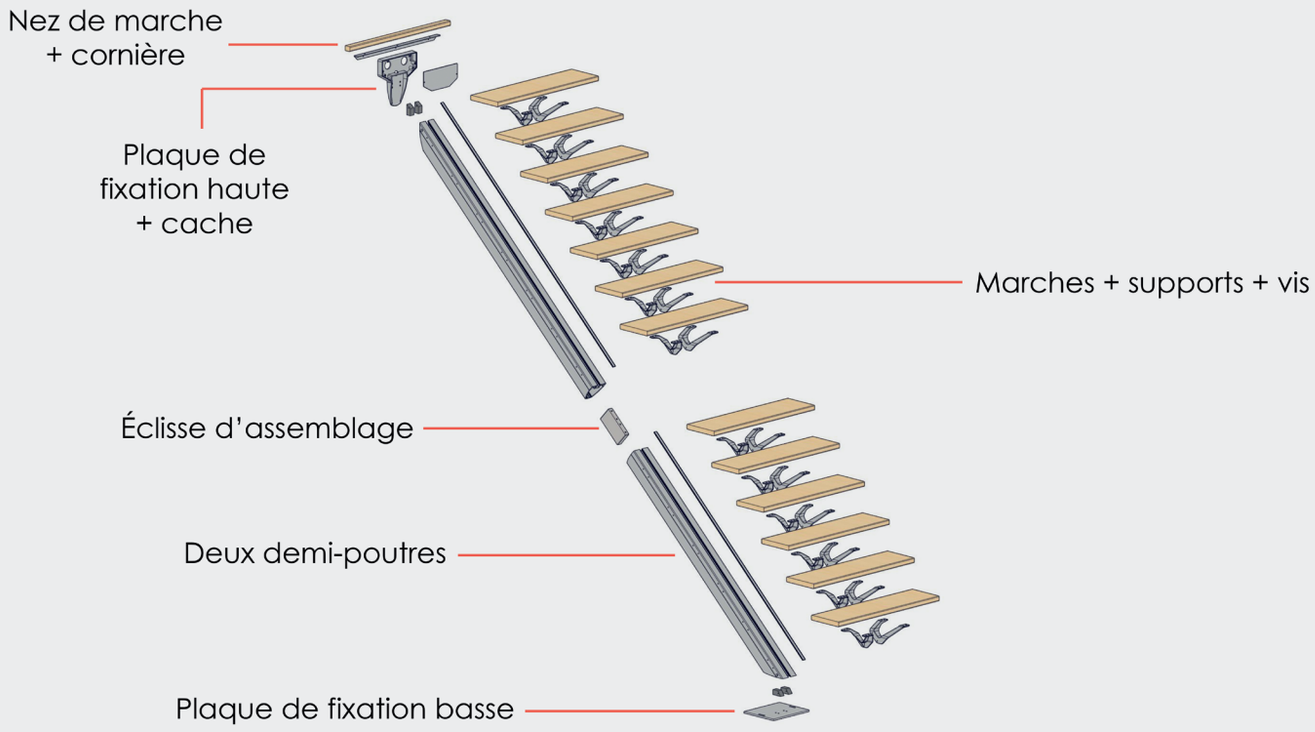

■ Standard

Droit			
Hauteur (m)	**Nombre de marches**	**Reculement total**	**Trémie minimum**
3,15 m	16	3,22 m	2,50 m
2,95 m	15	3,01 m	2,50 m
2,75 m	14	2,80 m	2,50 m
2,56 m	13	2,59 m	2,50 m
2,36 m	12	2,38 m	2,50 m
2,17 m	11	2,17 m	ouverte
1,97 m	10	1,96 m	ouverte
1,77 m	9	1,75 m	ouverte
1,58 m	8	1,54 m	ouverte
1,38 m	7	1,33 m	ouverte
1,19 m	6	1,12 m	ouverte
0,99 m	5	0,91 m	ouverte
0,79 m	4	0,70 m	ouverte

Les marches, d'une largeur standard de 850 mm, peuvent subir une recoupe jusqu'à 700 mm pour permettre l'installation d'une rambarde ou pour ajuster la largeur de l'escalier à celle d'une trémie inférieure à 850 mm.

DEMANDE DE DEVIS : MONA DROIT RÉNO

MONA DROIT RÉNO

1 Hauteur sol à sol fini ----------
2 Reculement ----------
3 Largeur de trémie ----------
4 Longueur de trémie ----------
5 Hauteur sous plafond ----------
6 Épaisseur de dalle ----------

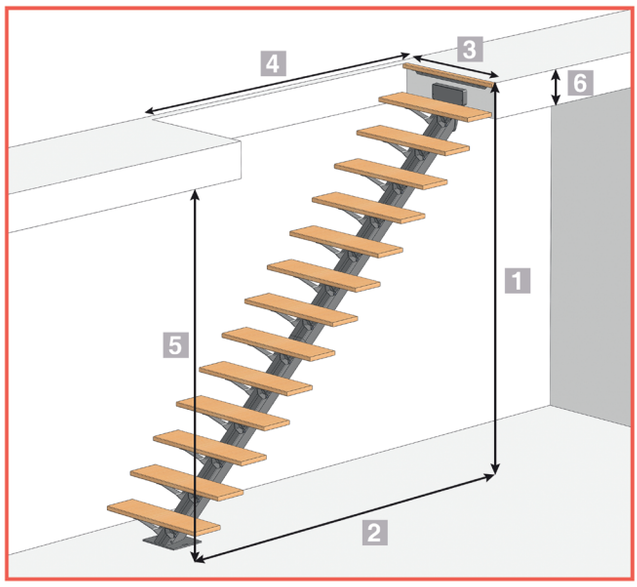

Structure : Gris foncé ☐ Sur mesure ☐

Finition de marche : Hêtre verni ☐ Hêtre brut ☐

Options :

Verre opale ☐

☐ Kit rambarde quantité : .....

☐ Kit lumière

1		2	4
Hauteur (m)	Nombre de marches	Reculement	Longueur de trémie
3,15 m	16	3,22 m	2,50 m
2,95 m	15	3,01 m	2,50 m
2,75 m	14	2,80 m	2,50 m
2,56 m	13	2,59 m	2,50 m
2,36 m	12	2,38 m	2,50 m
2,17 m	11	2,17 m	ouverte
1,97 m	10	1,96 m	ouverte
1,77 m	9	1,75 m	ouverte
1,58 m	8	1,54 m	ouverte
1,38 m	7	1,33 m	ouverte
1,19 m	6	1,12 m	ouverte
0,99 m	5	0,91 m	ouverte
0,79 m	4	0,70 m	ouverte

Tableau des recoupes à la marche

Afin de garantir une pose impeccable et sécurisée, renseignez le plus de côtes, dans la mesure du possible.

Attention les mesures demandées correspondent aux contraintes de votre chantier, pas à celle de l'escalier.

Le tableau ci-contre vous permet de vérifier si une des recoupes de ce modèle peut s'insérer dans votre chantier.

En cas de chantier non terminé (trémie notamment), prévoyez vos contraintes en conséquences.

CARACTÉRISTIQUES : MONA PALIER RÉNO

STRUCTURE :
Aluminium laqué

LOI DE BLONDEL :
602,18 mm

PENTE :
43°

CLASSE DE CONFORT :
Courant (indice : 0,93)

SURFACE D'APPUI :
350 mm

LARGEUR DE MARCHE :
850 mm

PROFONDEUR DE MARCHE :
230 mm

HAUTEUR DE MARCHE :
196 mm

GIRON :
210,18 mm

VUE ÉCLATÉE :

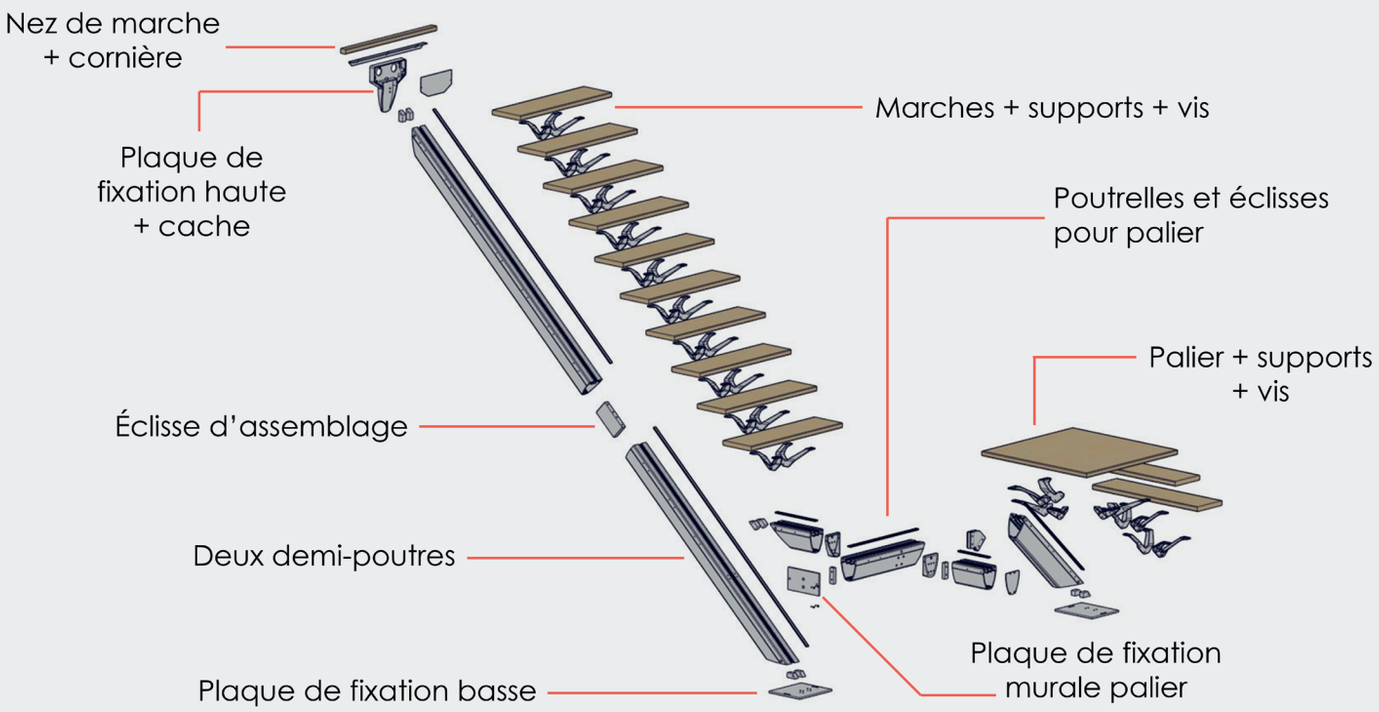

■ Standard

Palier					
Hauteur (m)	Nombre de marches	Reculement de départ	Reculement d'arrivée	Trémie minimum pour reculement de départ	Trémie minimum pour reculement d'arrivée
3,15 m	16	1,28 m	3,42 m	-	2,50 m
2,95 m	15	1,28 m	3,21 m	-	2,50 m
2,75 m	14	1,28 m	3,00 m	0,97 m	3,00 m
2,55 m	13	1,28 m	2,79 m	1,18 m	2,79 m
2,36 m	12	1,28 m	2,58 m	1,40 m	2,58 m
2,16 m	11	1,28 m	2,37 m	ouverte	ouverte
1,96 m	10	1,28 m	2,16 m	ouverte	ouverte
1,77 m	9	1,28 m	1,95 m	ouverte	ouverte
1,57 m	8	1,28 m	1,74 m	ouverte	ouverte
1,38 m	7	1,28 m	1,53 m	ouverte	ouverte
1,18 m	6	1,28 m	1,32 m	ouverte	ouverte
0,98 m	5	1,28 m	1,11 m	ouverte	ouverte

Les marches, d'une largeur standard de 850 mm, peuvent subir une recoupe jusqu'à 700 mm pour permettre l'installation d'une rambarde ou pour ajuster la largeur de l'escalier à celle d'une trémie inférieure à 850 mm.

L'installation d'un escalier Mona à palier, doit se faire le long d'un mur PORTEUR, pour pouvoir le fixer solidement et assurer la sécurité de l'utilisateur.

DEMANDE DE DEVIS : MONA PALIER RÉNO

MONA PALIER RÉNO

1 Hauteur sol à sol fini ----------

2 Reculement d'arrivée ----------

3 Largeur de trémie ----------

4 Longueur de trémie ----------

5 Hauteur sous plafond ----------

6 Reculement de départ ----------

7 Largeur de trémie secondaire ----------

8 Épaisseur de dalle ----------

Structure : Sur mesure ☐ Gris foncé ☐

Finition de marche : Hêtre verni ☐ Hêtre brut ☐

Option :

Verre opale ☐

☐ Kit rambarde ☐ Kit lumière

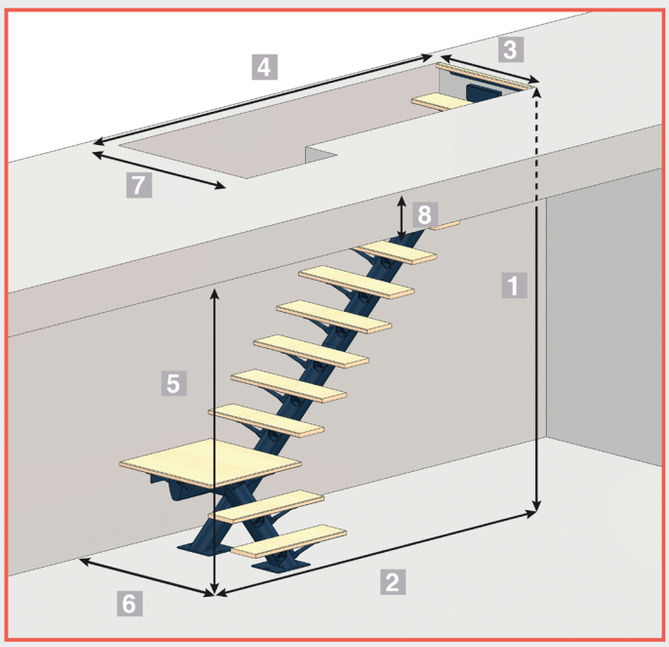

1		6	2	7	4
Hauteur (m)	Nombre de marches	Reculement de départ	Reculement d'arrivée	Largeur de trémie secondaire	Longueur trémie
3,15 m	16	1,28 m	3,42 m	-	2,50 m
2,95 m	15	1,28 m	3,21 m	-	2,50 m
2,75 m	14	1,28 m	3,00 m	0,97 m	3,00 m
2,56 m	13	1,28 m	2,79 m	1,18 m	2,79 m
2,36 m	12	1,28 m	2,58 m	1,40 m	2,58 m
2,17 m	11	1,28 m	2,37 m	ouverte	ouverte
1,97 m	10	1,28 m	2,16 m	ouverte	ouverte
1,77 m	9	1,28 m	1,95 m	ouverte	ouverte
1,58 m	8	1,28 m	1,74 m	ouverte	ouverte
1,38 m	7	1,28 m	1,53 m	ouverte	ouverte
1,19 m	6	1,28 m	1,32 m	ouverte	ouverte
0,99 m	5	1,28 m	1,11 m	ouverte	ouverte

Tableau des recoupes à la marche

Afin de garantir une pose impeccable et sécurisée, renseignez le plus de cotes, dans la mesure du possible.

Attention les mesures demandées correspondent aux contraintes de votre chantier, pas à celle de l'escalier.

Le tableau ci-contre vous permet de vérifier si une des recoupes de ce modèle peut s'insérer dans votre chantier.

En cas de chantier non terminé (trémie notamment), prévoyez vos contraintes en conséquences.

Mona palier double entrée

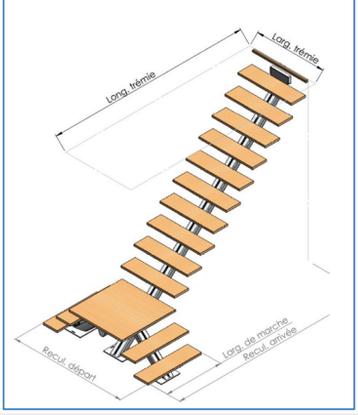

Mona palier haut

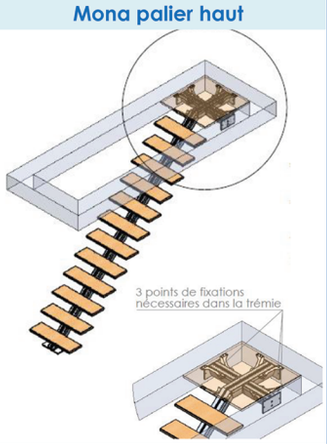

Mona palier intermédiaire

Fixation contre 2 murs porteurs dans l'angle du palier.
La position du palier est variable et est déterminée en fonction du reculement d'arrivée.
Plus le recul d'arriv. est court, plus le palier sera positionné en haut

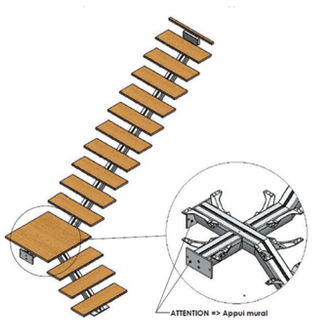

Mona palier avec potence
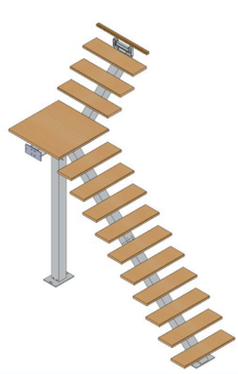
Uniquement pour marches bois.
Pour une hauteur limitée.